SERIE - SERIES ZETA	ZETA 100 1C ZETA 100 VA ZETA 100 TS 1C	UDOR®

ZETA 100 1C

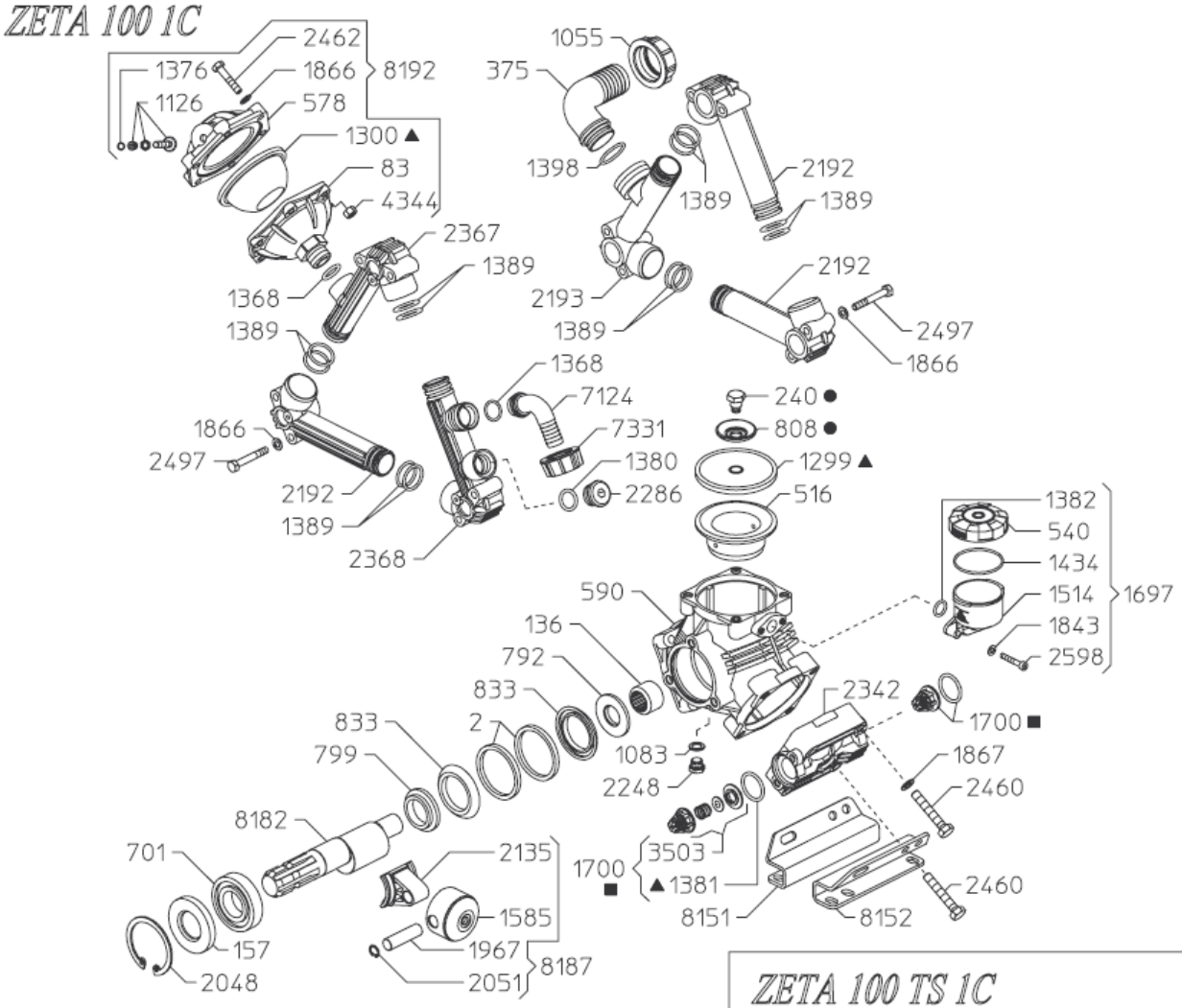

ZETA 100 VA

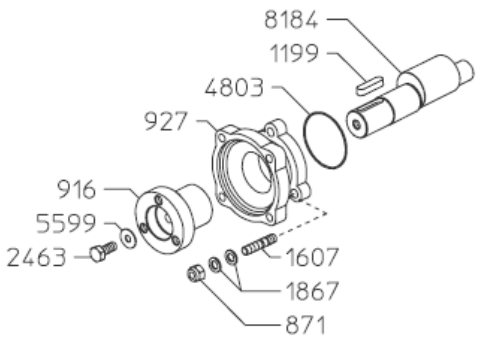

Variante versione VA rispetto alla 1C
Variables of version VA compared to 1C

ZETA 100 TS 1C

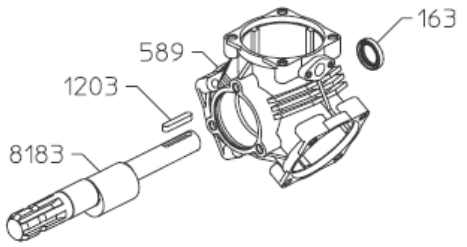

Variante versione TS 1C rispetto alla 1C
Variables of version TS 1C compared to 1C

KIT 504		KIT 604		KIT 547	
4045.6062.05		4067.6062.A5		4053.6062.48	
▲		■		●	
CODICE *CODE*	Q.TA' *Q.TY*	CODICE *CODE*	Q.TA' *Q.TY*	CODICE *CODE*	Q.TA' *Q.TY*
1299	3	1700	6	240	3
1300	1			808	3
1381	6				